Catalogue en français

FILTRINOV

ENTREPRISE & PRODUITS

SOMMAIRE

Présentation des produits p.02

FB12
Petites piscines (45 m³ max.) p.03

MX18 et MX25
Piscines (jusqu'à 110 m³)

MX COO p.05
MX COO VT p.07
MX CNO p.08
MX CNO VT p.09
MX COE p.10
MX CNE p.11
MX COE PH p.12
MX CNE PH p.13

Les options intégrables p.14

Rénovations p.15

Emballages et expéditions p.16

p.18

p.20

Le monobloc tout en un !

- Simple
- Efficace
- Economique
- Esthétique

Présentation des produits et spécificités

Avantages :

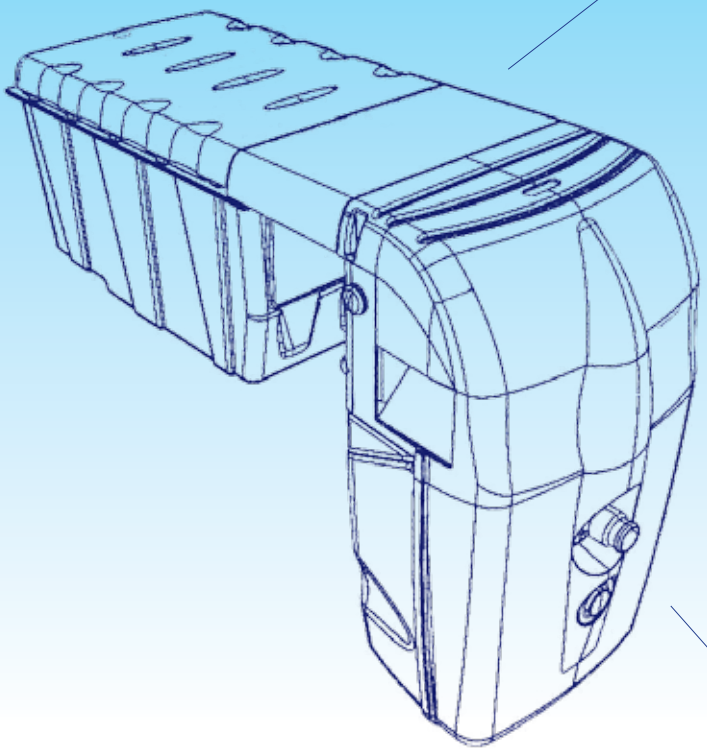

Esthétique

Parfaite intégration dans l'environnement de la piscine, incorpore toutes les fonctions.

Simple

Fonctionnement automatique, pas de surveillance journalière.

Economique

Pas d'investissement dans la construction d'un local technique.

Efficace

Grande finesse de filtration pour une eau pure et saine.

Pourquoi choisir notre groupe de filtration?

• Le groupe de filtration permet de vendre plus de piscines car il permet des **délais de réalisation plus courts** et ne nécessite **pas le recours aux techniciens piscine et électricité**.

• Avec le groupe de filtration, les **interventions des divers techniciens** en fonction de l'avancement du chantier sont largement **minimisées**. On fait donc des économies par réduction d'heures chantiers.

• Le groupe de filtration, grâce à sa modularité, vous permet de vendre un groupe standard et de lui **ajouter progressivement les options**. Vous vendez alors les options (NCC, traitement au sel) ultérieurement en fonction du budget du client.

• Pour le **marché de la rénovation**, le groupe filtrant est très bien adapté, car il **évite les coûts très élevés de rénovation** des tuyauteries et d'équipements de filtration. Dans le cas de piscines importantes, il est aisé et toujours économique d'installer 2 groupes.

• Le groupe filtrant est aussi intéressant du point de vue du **propriétaire vendeur de maison**, qui remet ainsi la piscine en état à **moindre coût** et rend l'opération d'achat attrayante.

• Le groupe de filtration **incorpore toutes les fonctions et est très facile à poser**.

Un produit adapté à la taille de la piscine :

■ FB 12

>> Piscines (jusqu'à 45 m³)

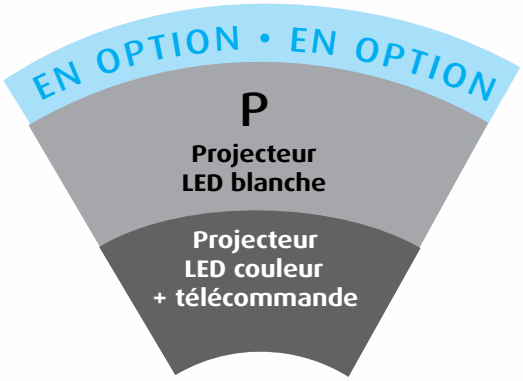

Caractéristiques techniques

Pompe de filtration	Puissance moteur 0,5 kW
Débit	12 m³/h
Filtre	Deux filtres à cartouche
Finesse de filtration	25 microns
Surface de filtration	4,5 m²
Coque	Réalisation en matériaux ABS – PMMA Thermoformé

Equipement standard

- **A** **Capot amovible** muni d'une sécurité mécanique
- **B** **Bornier + programmateur journalier**
- **C** Partie enterrée regroupant :
  - **la pompe de filtration** (12m³/h)
- **D** Deux **cartouches de filtration amovibles** avec **paniers ramasse feuilles**
- **F** **Skimmers**, deux ouvertures pour l'aspiration d'eau
- **G** **Buse de refoulement** gros débit orientable
- **H** **Projecteur** LED (en option)

Plan côté du FB12

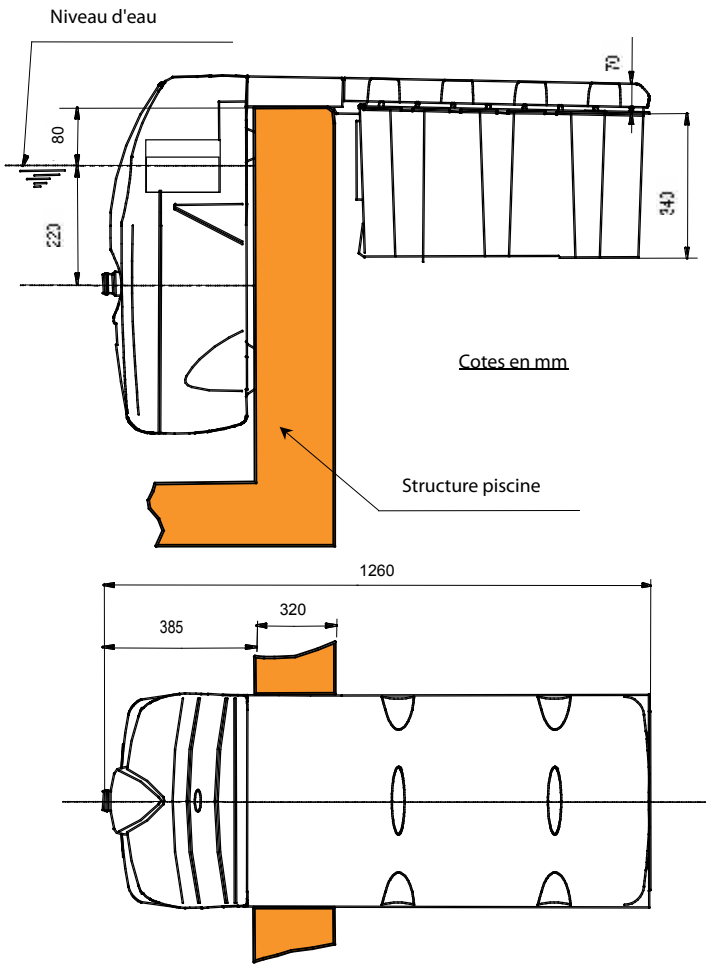

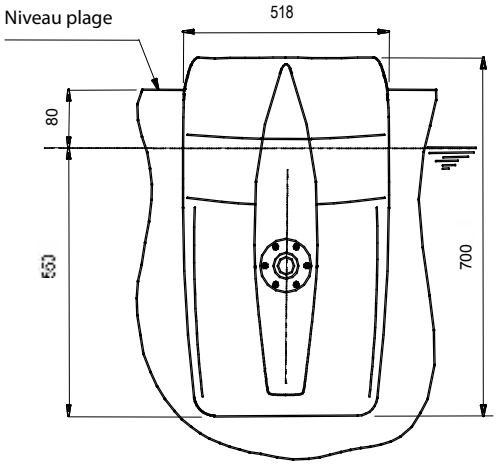

Schéma de principe d'un FB12

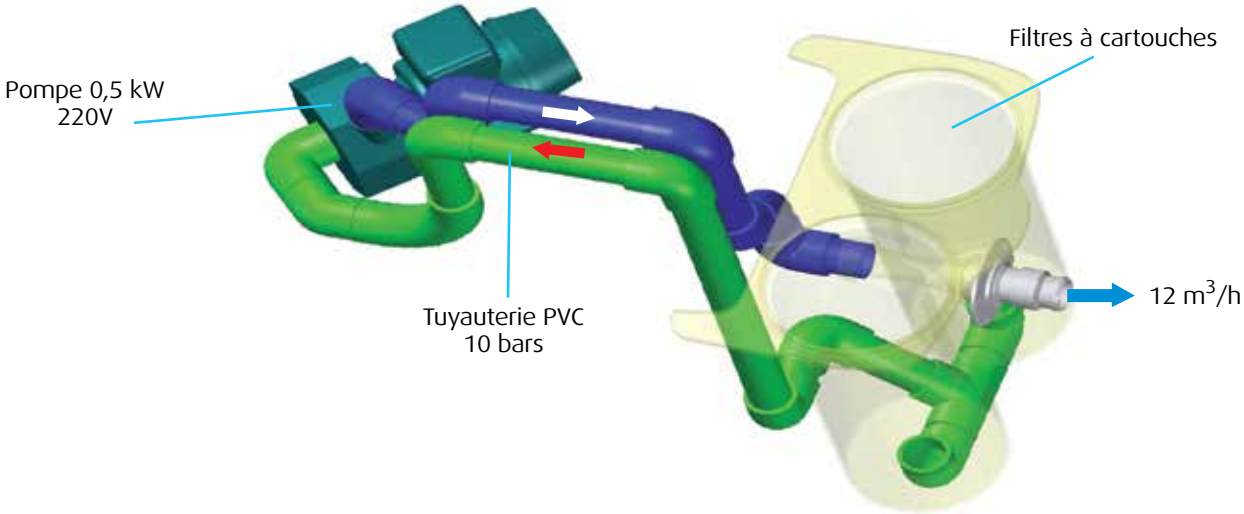

Deux produits adaptés à la taille de la piscine :

- **MX18**
  >> Piscines (jusqu'à 80 m³ max.)
- **MX25**
  >> Piscines (jusqu'à 110 m³)

Nos groupes de filtration modulables peuvent accueillir **les options intégrales** ci-dessous même plusieurs années après installation.

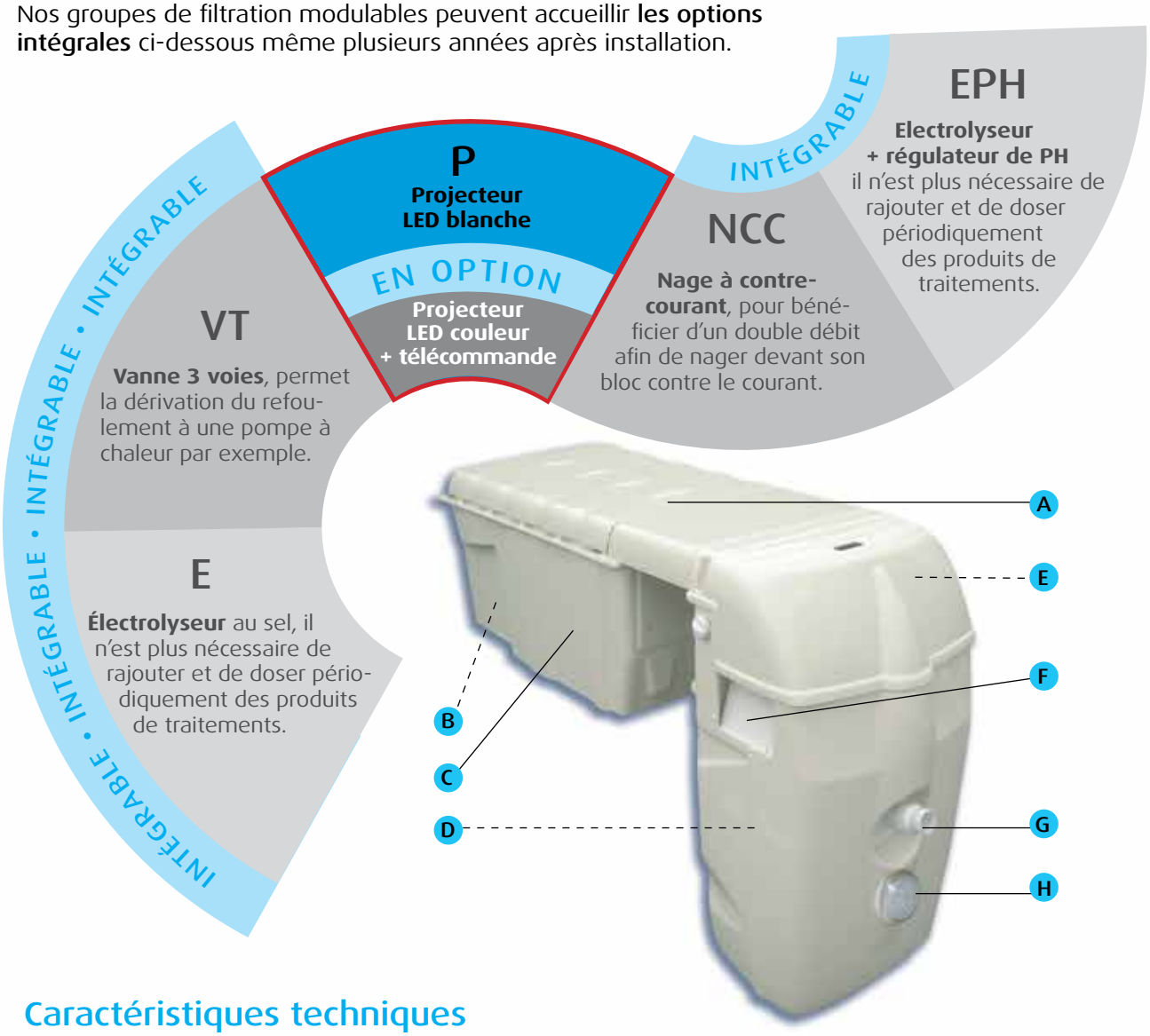

Caractéristiques techniques

	MX 18	MX 25
Pompe de filtration	Puissance moteur 0,75 kW (1 ch)	Puissance moteur 1,1 kW (1,5 ch)
Débit	18 m³/h	25 m³/h
Pompe nage à contre-courant	Identique à la pompe de filtration. Puissance moteur : 0,75 kW Débit obtenu : 36 m³/h	Identique à la pompe de filtration. Puissance moteur : 1,1 kW Débit obtenu : 50 m³/h
Filtre	Deux filtres à cartouche	
Finesse de filtration	25 microns	
Surface de filtration	9 m²	
Eclairage	Projecteur LED (blanc ou couleur)	
Electrolyseur à sel	Système de nettoyage à inversion de polarité – 4 g de sel/litre	
Coque	Réalisation en matériaux ABS – PMMA Thermoformé	

Equipement standard

- **A** **Capot amovible** muni d'une sécurité mécanique
- **B** **Boîtier de commande** pour la filtration (automatique ou manuel) et l'éclairage.
- **C** Partie enterrée regroupant :
  - **la pompe de filtration** (18 ou 25 m³/h)
  - **les équipements optionnels**
- **D** Deux **cartouches de filtration amovibles** avec **paniers ramasse feuilles**
- **E** **Balnéothérapie** (bouton de régulation d'air)
- **F** **Skimmers**, deux ouvertures pour l'aspiration d'eau
- **G** **Buse de refoulement** gros débit orientable
- **H** **Projecteur** LED

Plan côté des MX (gamme complète)

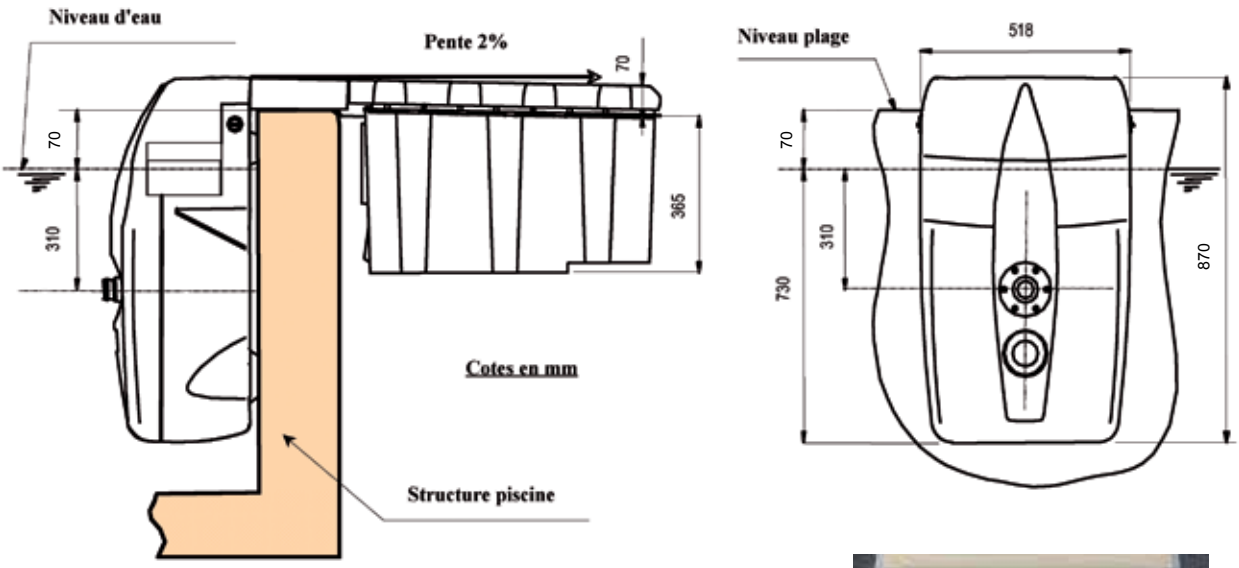

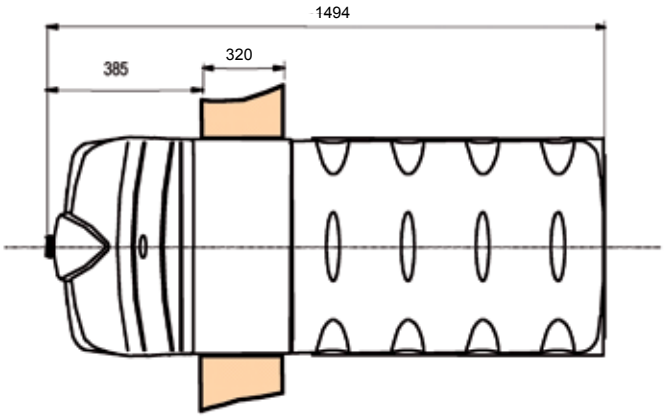

Schéma de principe d'un MX COO

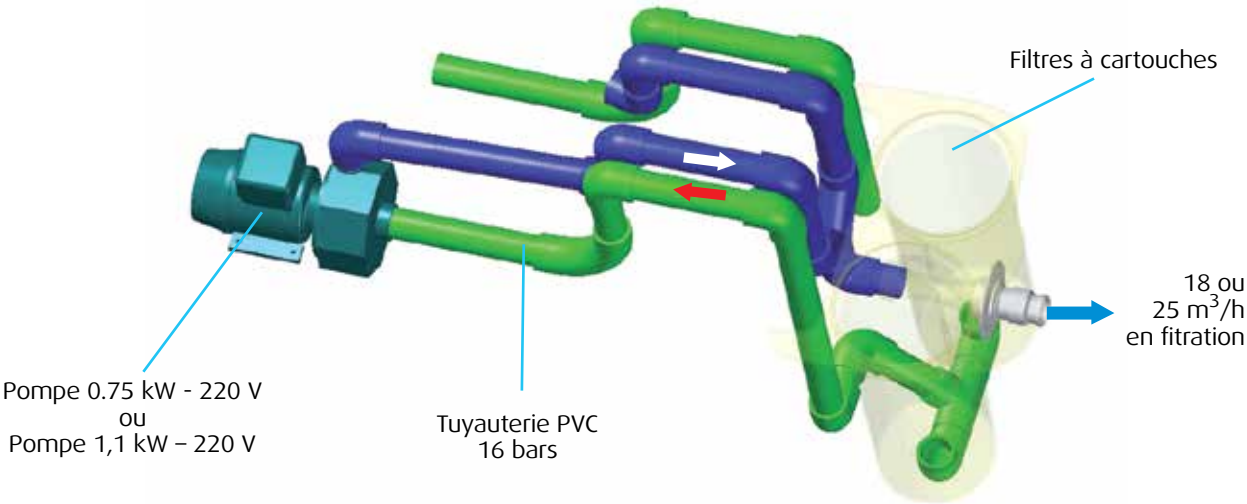

Deux produits adaptés à la taille de la piscine :

- **MX18**
  >> Piscines (jusqu'à 80 m³ max.)
- **MX25**
  >> Piscines (jusqu'à 110 m³)

Les options sur le MX COO VT

Nos groupes de filtration modulables peuvent accueillir **les options intégrales** ci dessus même plusieurs années après installation.

Caractéristiques

- **VT**
  Utilisé pour la dérivation du refoulement vers un chauffage (ex : pompe à chaleur).
  L'option est composée d'une vanne 3 voies (dérivation vers l'entrée de la pompe à chaleur) et d'un Té fileté (pour le raccordement de la sortie de la pompe à chaleur).

Schéma de principe d'un MX COO VT

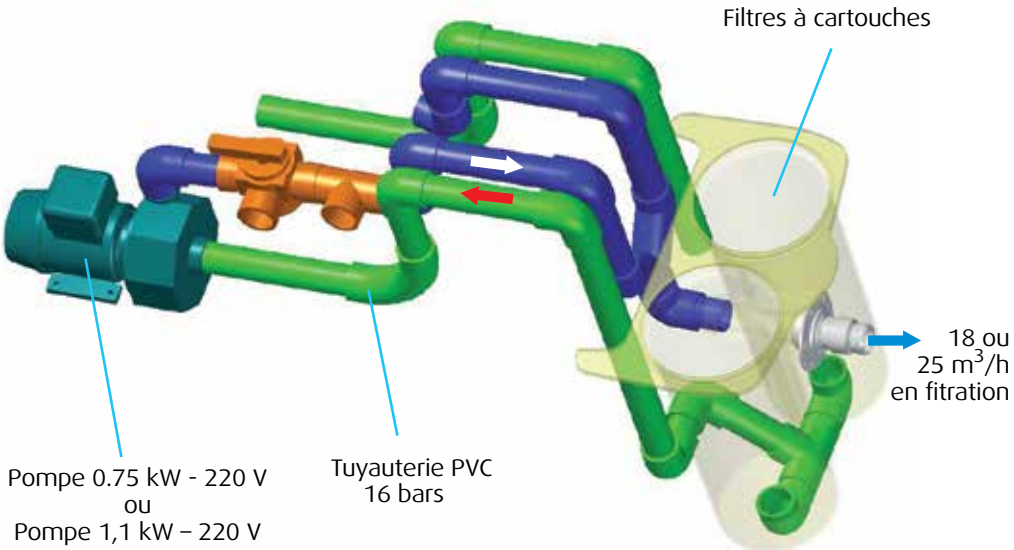

Deux produits adaptés à la taille de la piscine :

- **MX18**
  >> Piscines (jusqu'à 80 m³ max.)
- **MX25**
  >> Piscines (jusqu'à 110 m³)

Les options sur le MX CNO

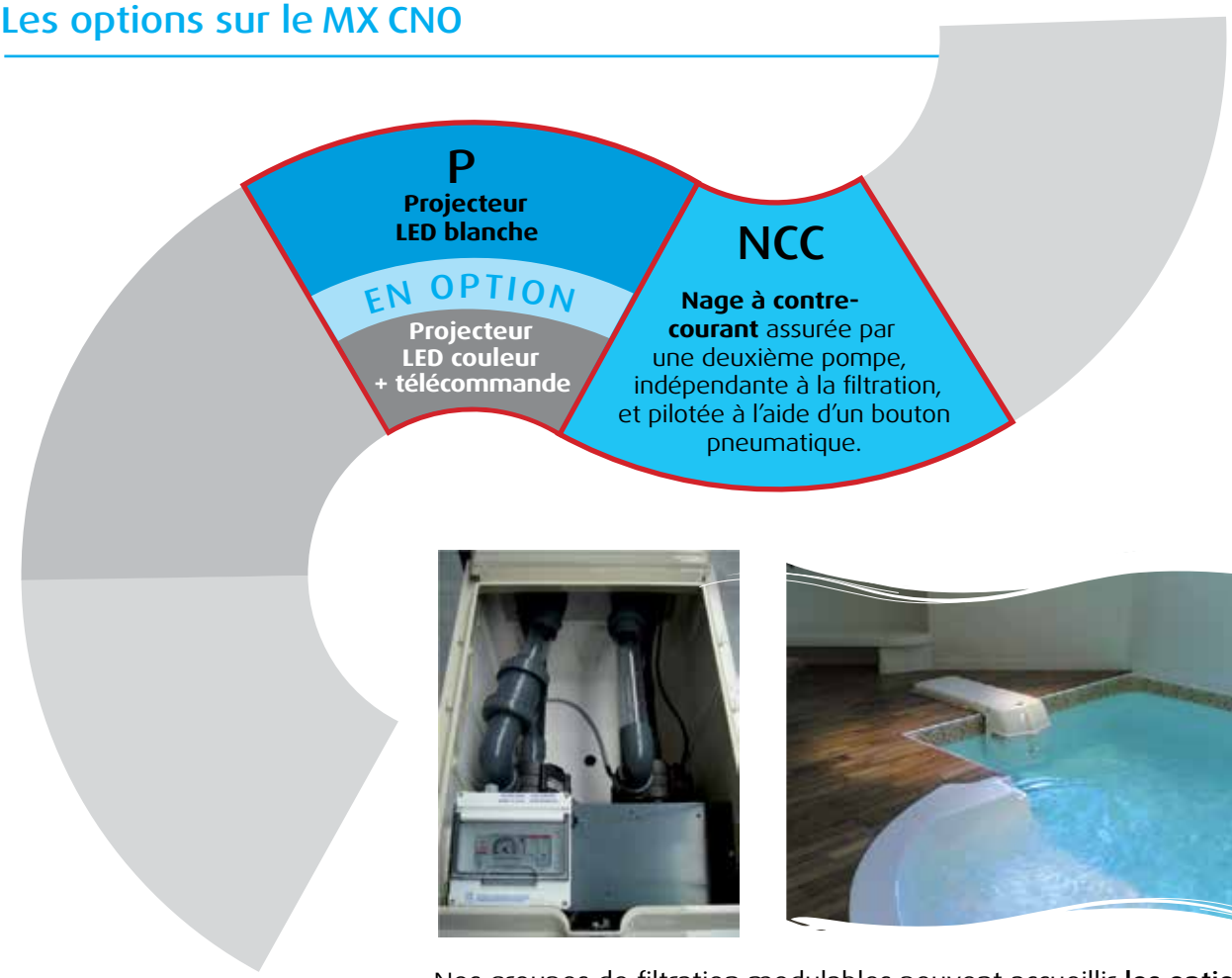

Nos groupes de filtration modulables peuvent accueillir **les options intégrales** ci dessus même plusieurs années après installation.

Caractéristiques

- **NCC**
  Composée d'un réseau hydraulique, d'une pompe et d'un coffret électrique spécial NCC.

Schéma de principe d'un MX CNO

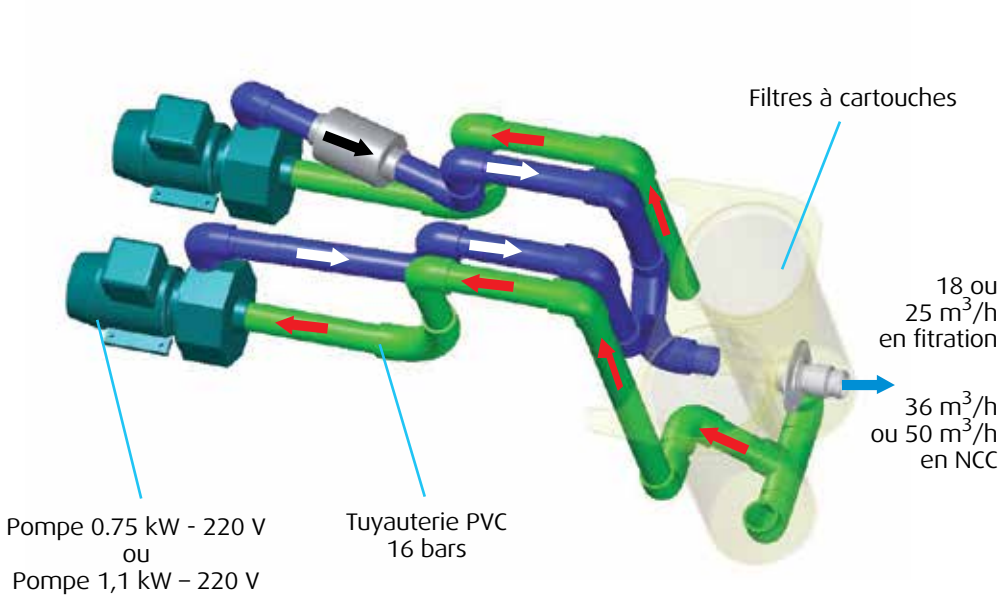

Deux produits adaptés à la taille de la piscine :

- **MX18**
  >> Piscines (jusqu'à 80 m³ max.)
- **MX25**
  >> Piscines (jusqu'à 110 m³)

Les options sur le MX CNO VT

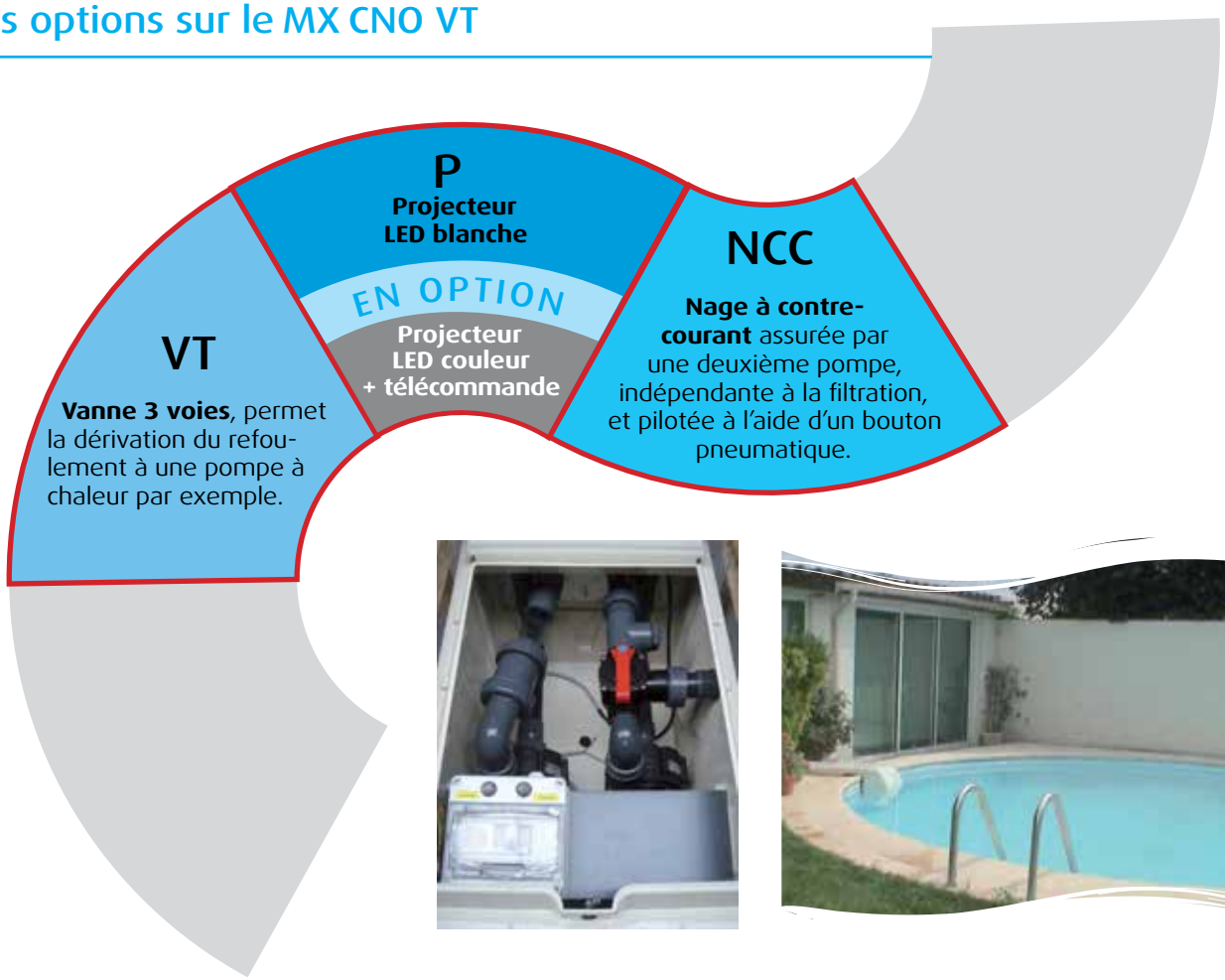

Caractéristiques

- **NCC**
  Composée d'un réseau hydraulique, d'une pompe et d'un coffret électrique spécial NCC.

- **VT**
  Utilisé pour la dérivation du refoulement vers un chauffage (ex : pompe à chaleur).
  L'option est composée d'une vanne 3 voies (dérivation vers l'entrée de la pompe à chaleur) et d'un Té fileté (pour le raccordement de la sortie de la pompe à chaleur).

Schéma de principe d'un MX CNO VT

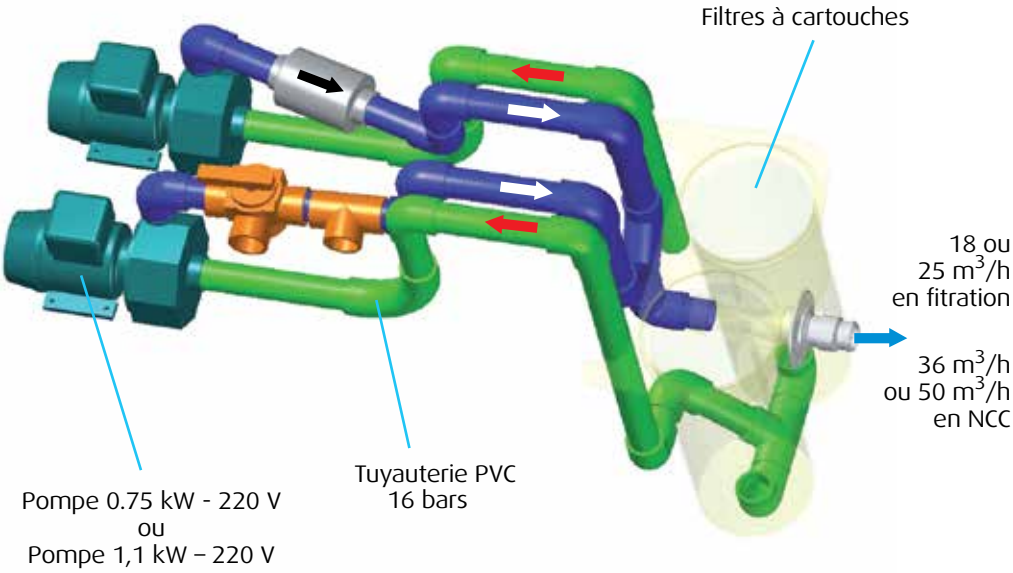

Deux produits adaptés à la taille de la piscine :

- **MX18**
  >> Piscines (jusqu'à 80 m³ max.)
- **MX25**
  >> Piscines (jusqu'à 110 m³)

Les options sur le MX COE

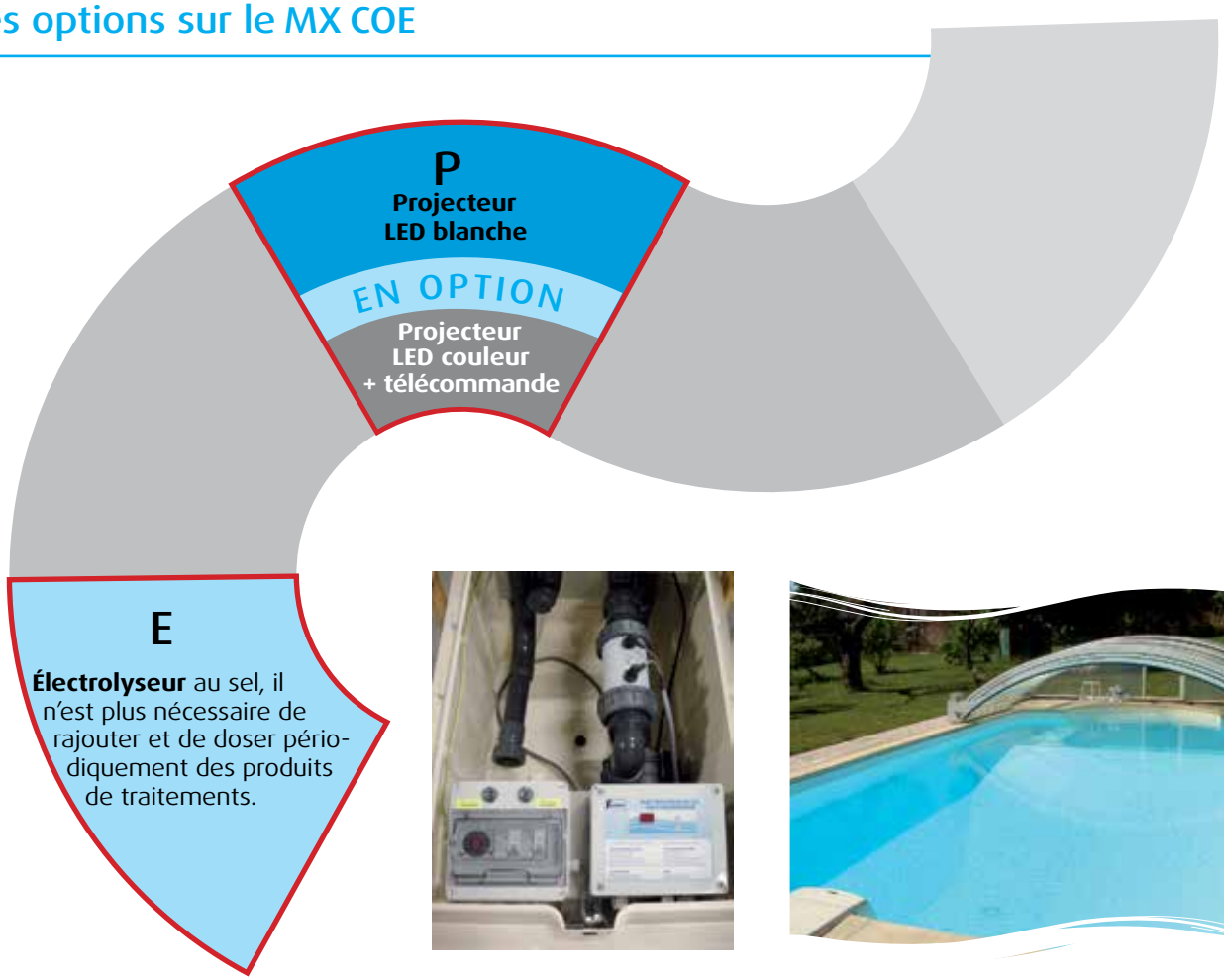

Nos groupes de filtration modulables peuvent accueillir **les options intégrales** ci dessus même plusieurs années après installation.

Caractéristiques

- **E**
  Composée d'une cellule et de sa carte électronique, d'un coffret électrique spécial électrolyseur et d'un transfo 2*24V.

Schéma de principe d'un MX COE

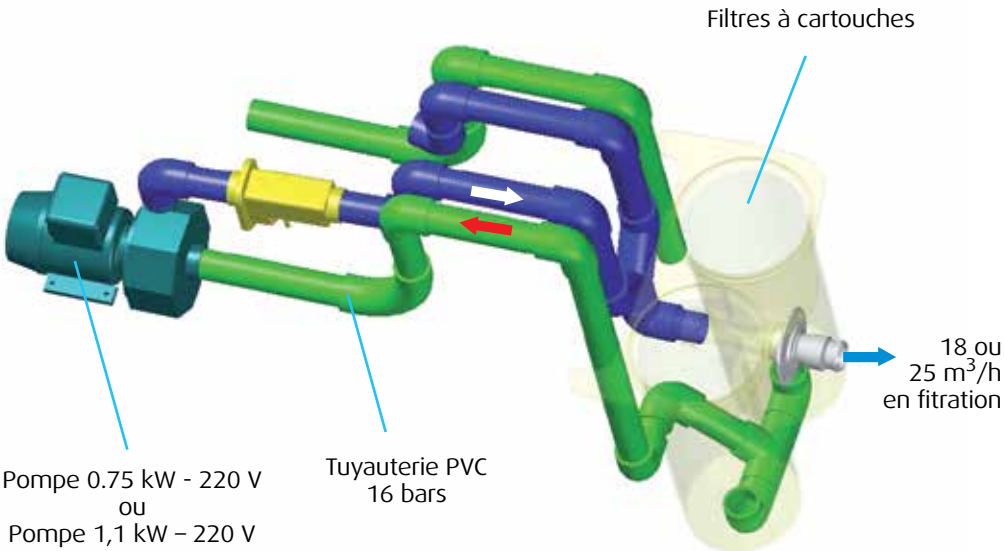

Deux produits adaptés à la taille de la piscine :

- **MX18**
  >> Piscines (jusqu'à 80 m³ max.)
- **MX25**
  >> Piscines (jusqu'à 110 m³)

Les options sur le MX CNE

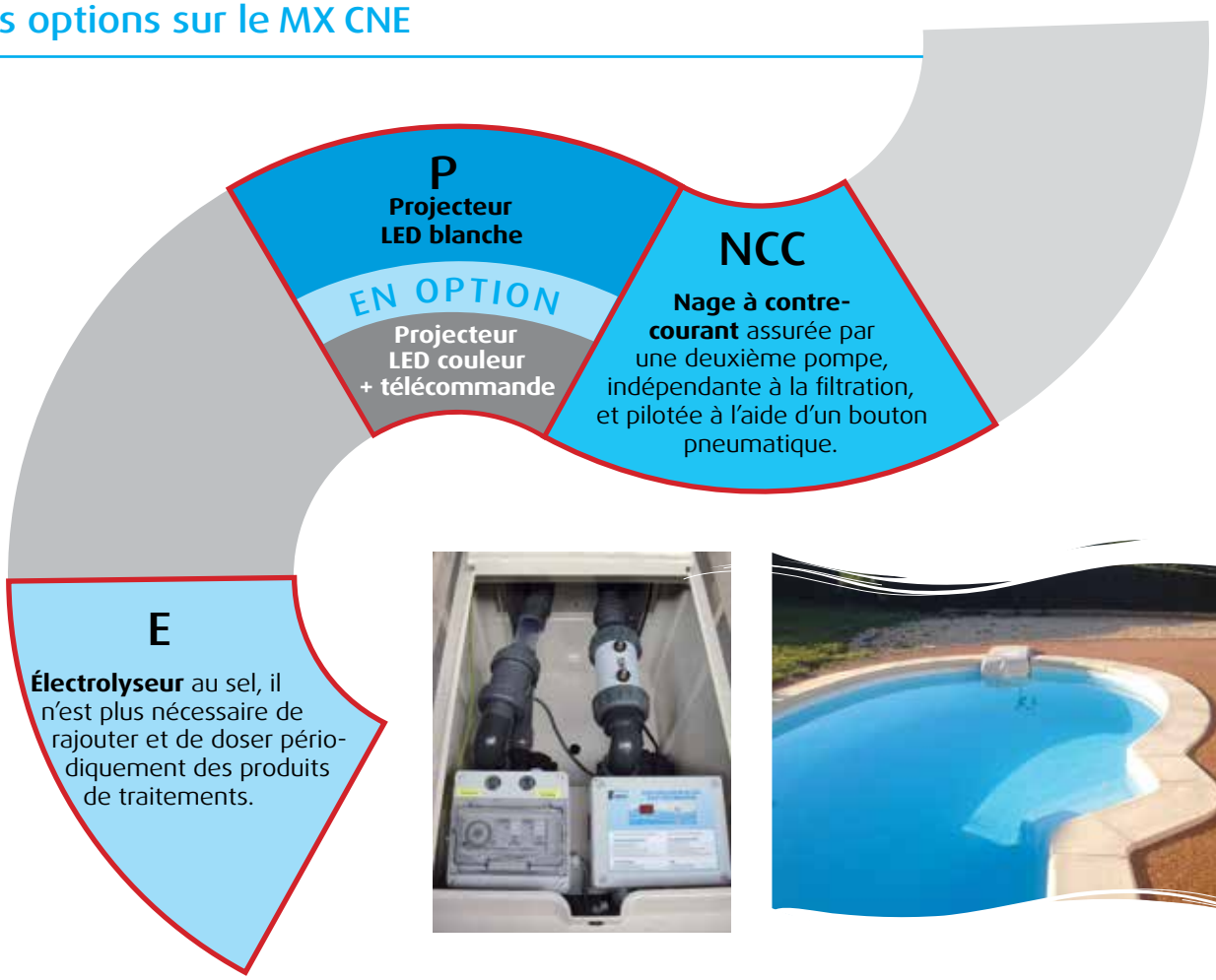

Caractéristiques

- **NCC**
  Composée d'un réseau hydraulique, d'une pompe et d'un coffret électrique spécial NCC.

- **E**
  Composée d'une cellule et de sa carte électronique, d'un coffret électrique spécial électrolyseur et d'un transfo 2*24V.

Schéma de principe d'un MX CNE

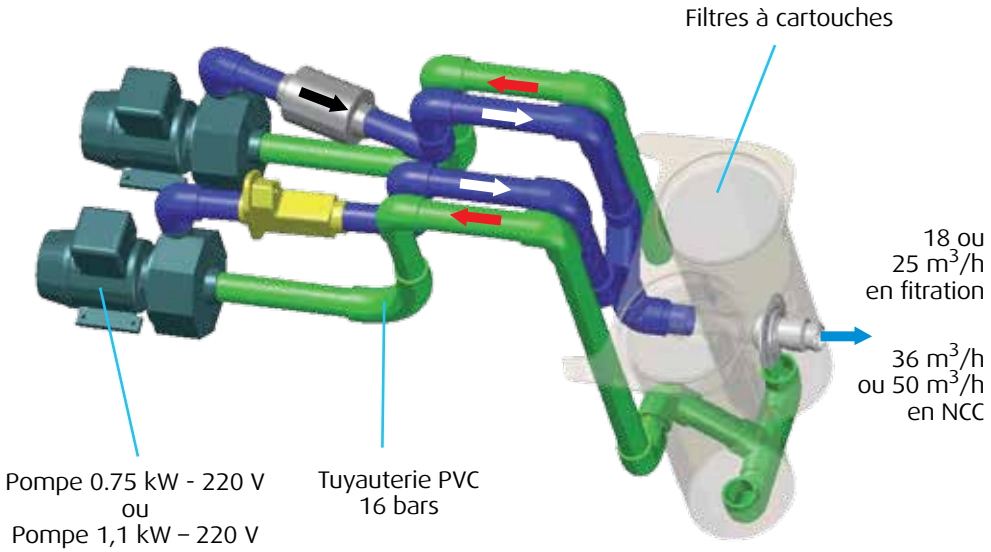

Deux produits adaptés à la taille de la piscine :

- **MX18**
  >> Piscines (jusqu'à 80 m³ max.)
- **MX25**
  >> Piscines (jusqu'à 110 m³)

Les options sur le MX COE PH

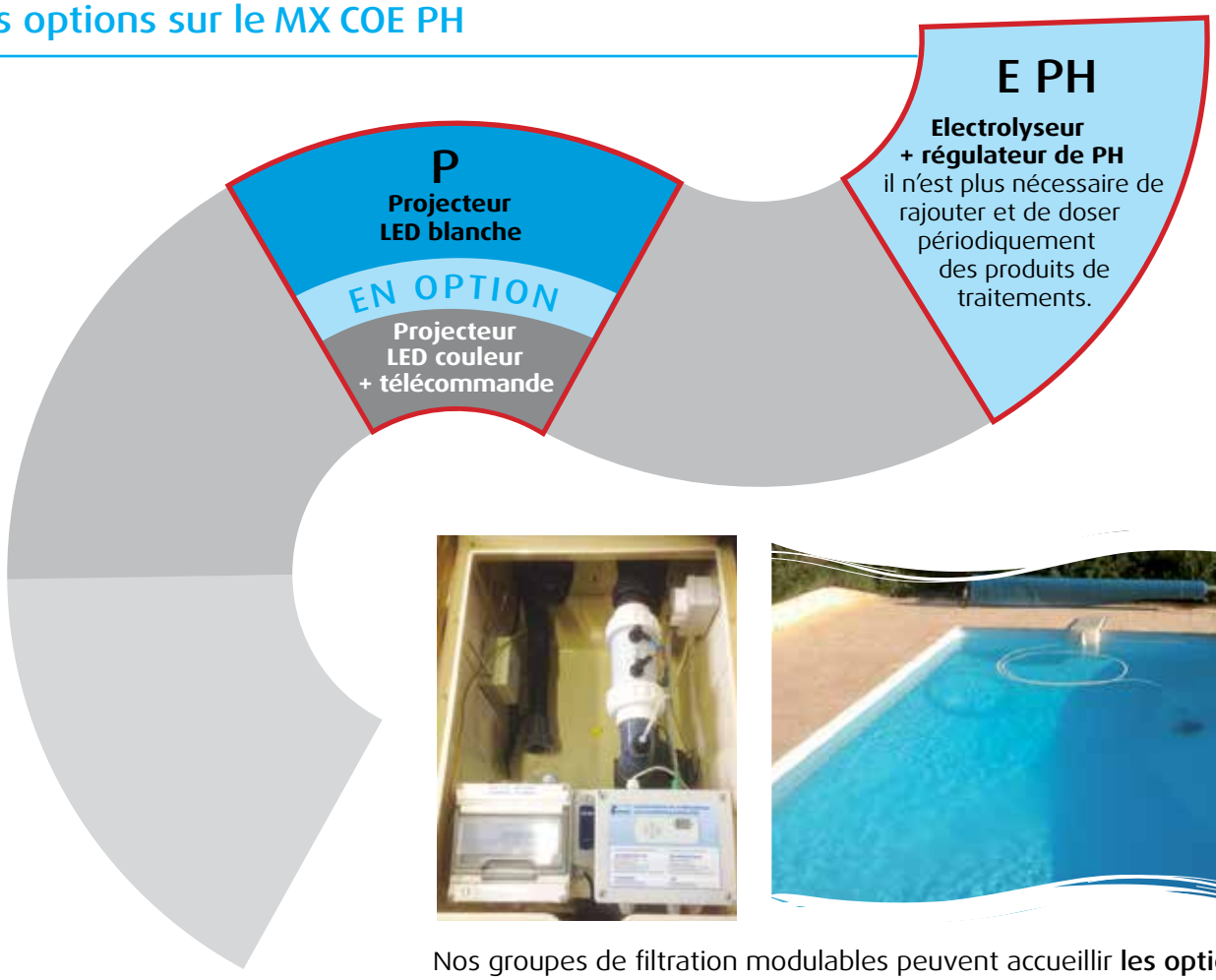

Nos groupes de filtration modulables peuvent accueillir **les options intégrales** ci dessus même plusieurs années après installation.

Caractéristiques

- **E PH**
  Electrolyseur composé d'une cellule, d'un transfo, et d'une carte électronique.

  Régulateur PH composé d'une pompe périlstatique, d'une sonde, d'un injecteur et d'une carte électronique.

Schéma de principe d'un MX COE PH

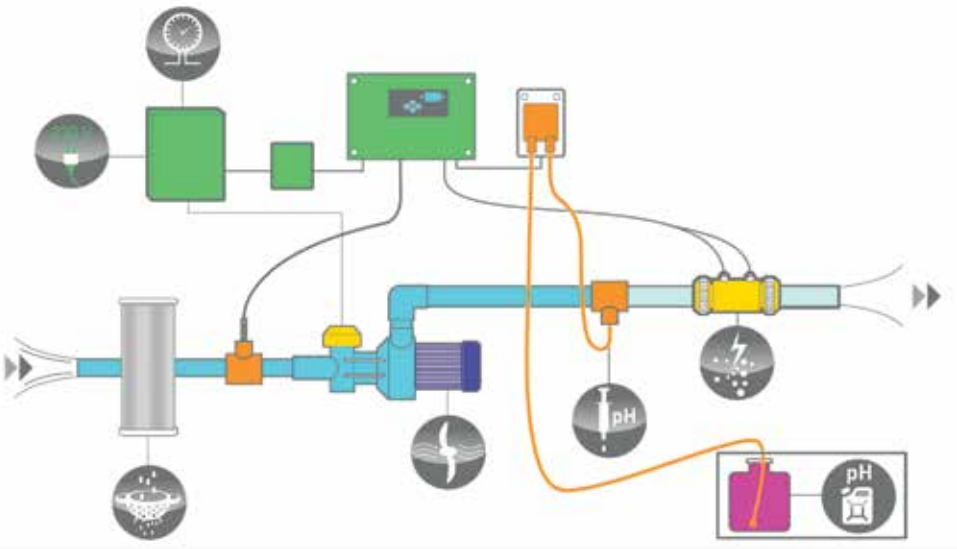

// NOUVEAU //

Deux produits adaptés à la taille de la piscine :

- **MX18**
  >> Piscines (jusqu'à 80 m³ max.)
- **MX25**
  >> Piscines (jusqu'à 110 m³)

Les options sur le MX CNE PH

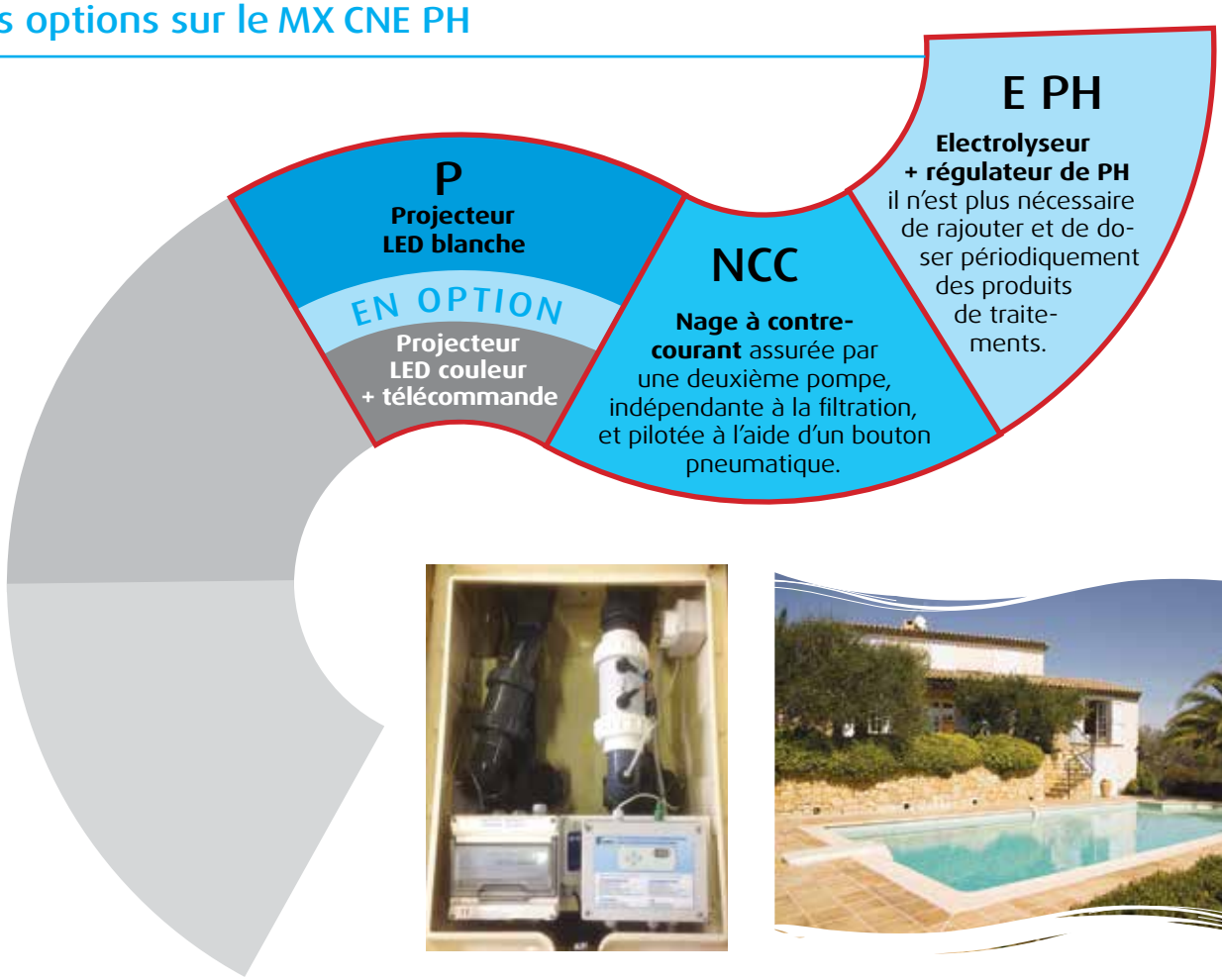

Caractéristiques

- **NCC**
  Composée d'un réseau hydraulique, d'une pompe et d'un coffret électrique spécial NCC.

- **E PH**
  Electrolyseur composé d'une cellule, d'un transfo, et d'une carte electronique.

  Regulateur PH composé d'une pompe périlstatique, d'une sonde, d'un injecteur et d'une carte electronique.

Schéma de principe d'un MX CNE PH

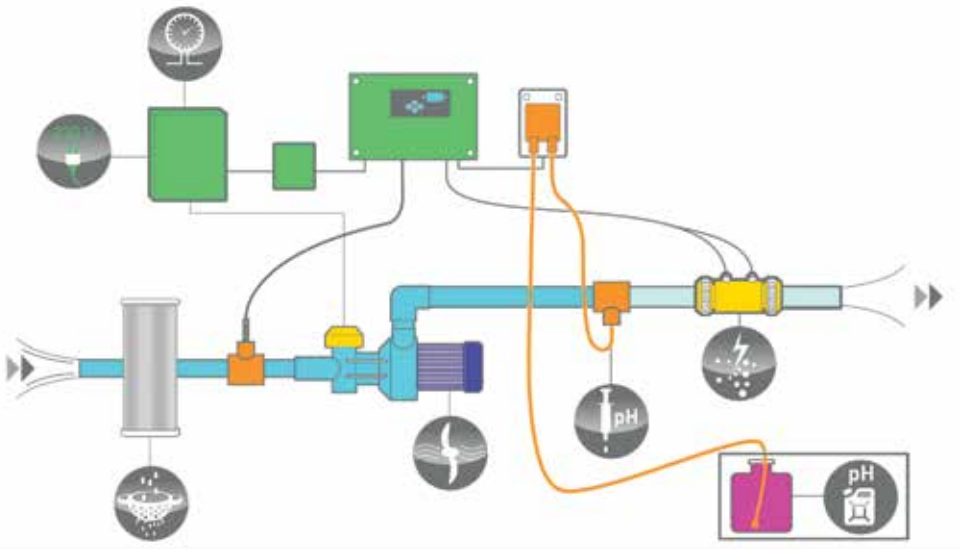

Les groupes de filtration FILTRINOV sont évolutifs.
Ils ont été conçu pour accueillir les options ci-dessous, même plusieurs années après la première installation.
Grâce à leur simplicité de conception et à l'aide d'une notice détaillée, ces options seront très facilement intégrables par le piscinier ou par le particulier lui-même.

Option : Nage à contre-courant

Composée d'un réseau hydraulique, d'une pompe et d'un coffret électrique spécial NCC. Pour disposer d'une NCC il suffit de changer le coffret existant et de raccorder la nouvelle pompe au nouveau réseau hydraulique et au nouveau coffret.

Option : Electrolyseur au sel

Composée d'une cellule et de sa carte électronique, d'un coffret électrique spécial électrolyseur et d'un transfo 2x24V.
Pour disposer d'un électrolyseur il suffit de placer la cellule et le transfo et de les raccorder aux nouveaux coffrets.

Option : Electrolyseur + régulateur de PH

Electrolyseur composé d'une cellule, d'un transfo, et d'une carte electronique.

Regulateur PH composé d'une pompe périlstatique, d'une sonde, d'un injecteur et d'une carte electronique.

Option : By-Pass

Pour disposer de cette dérivation, remplacer le reseau hydraulique transparent par l'option VT. L'option est composée d'une vanne 3 voies (dérivation vers l'entrée de la pompe à chaleur) et d'un Té fileté (pour le raccordement de la sortie de la pompe à chaleur).

Option : Projecteur LED + télécommande

Il vous suffira de dévisser le projecteur LED BLANC par celui fourni et de câbler le boîtier de commande.
Vous pourrez alors changer de couleur (Nuances de rouge vert bleu) grâce a la télécommande qui a une portée de 8 mètres.

Les différentes étapes de rénovation pour l'installation d'un mono-bloc FILTRINOV :

1 - Ouverture de la couverture

2 - Implantation générale

3 - Traçage de la découpe

4 - Découpe au diamant

5 - Marteau piqueur

6 - Fin des gros travaux

7 - Présentation du groupe

8 - Rénovation effectuée

Les emballages

Un soin tout particulier a été développé afin d'avoir un emballage solide et pratique.
Suite à la norme NIMP15, FILTRINOV est apte à vous fournir des caisses traitées.

Dimensions du FB

Longueur :	1,39 m
Largeur :	0,61 m
Hauteur :	0,92 m
Poids brut :	39 kg

Dimensions du MX

Longueur :	1,65 m
Largeur :	0,61 m
Hauteur :	1,01 m
Poids brut :	80 kg

Dimensions du JL

Longueur :	0,93 m
Largeur :	0,51 m
Hauteur :	0,98 m
Poids brut :	50 kg

Joyaux Piscines

www.joyauxpiscines.com

CONSEILS ET DEVIS GRATUITS

(+212) 06 62 54 97 32